KSH Hadzhidimitrov

peka Switzerland

КСХ-Хаджидимитров ЕООД София, кв.Враждебна, ул. 3-та, 4 тел.: 02/ 943 45 34 www.obkov.com /e-mail: office@obkov.com

За шкафа с почистващи препарати и аксесоари

Въведете ред във вашия шкаф за почистване.
Ясният преглед, добрата организация и преди всичко бързият достъп са жизненоважни, когато почиствате.
Чист, организиран дом, от кухнята навън.

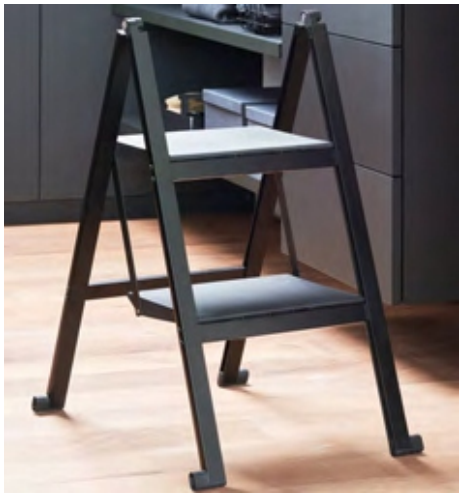

KSH Hadzhidimitrov
КСХ-Хаджидимитров ЕООД София, кв.Враждебна, ул. 3-та, 4 тел.: 02/ 943 45 34 www.obkov.com /e-mail: office@obkov.com

peka Switzerland

SESAM STANDARD

Отличителни черти

Технически параметри

B= Габаритна ширина	400 mm
T= Вътрешна дълбочина	430 mm
H= Вътрешна височина	750 mm

* Перфектно място за съхранение на почистващи препарати и домакински предмети
* Странично монтирано, остава място за дрехи или дъска за гладене
* Може да се използва и за съхранение на хранителни стоки

* Използва и организира цялото налично пространство в шкафа
* Рафтовете са затворени отдолу, което спира падането на малки предмети и течовете от бутилките

* Лесен монтаж - само с 4 винта
* Може да се монтира отляво или отдясно в шкафа
* Рафтовете, държача за маркуча на прахосмукачката и закачалката се регулират във височина

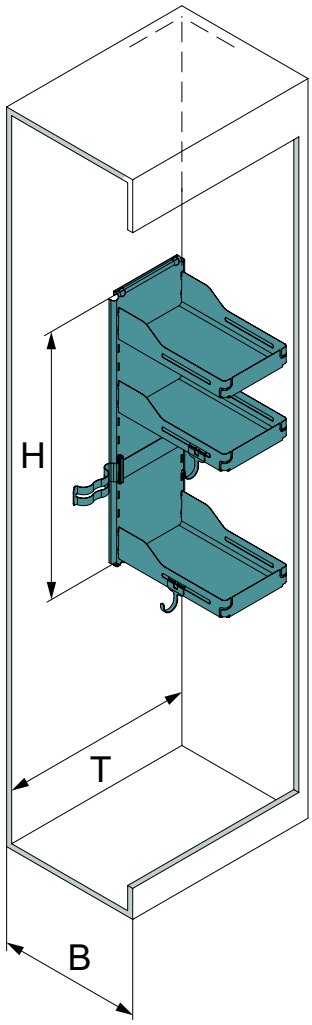

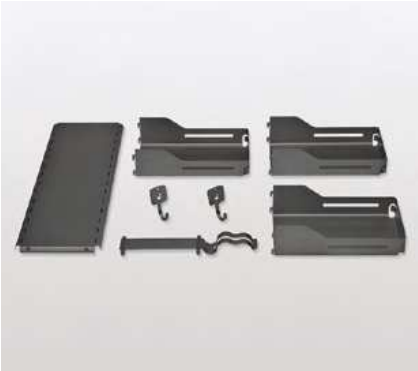

Sesam Standart

Многофункционална система от рафтове

- Може да се монтира отляво и отдясно в шкафа
- Модулна система, всички рафтове се регулируеми във височина

Комплекта включва:
1 система за поставяне на рафтове
3 рафта
2 закачалки
1 държач за маркуч за прахосмукачка

Модул	Покритие	Ширина	Дълбочина	Височина	Код	Цена
400	антрацит	351	230/365	750	525-600.0356.43	222,00

За повече информация:
https://peka.com/shop/en/housekeeping/cleaning-cupboard-shelving-system/cleaning-cupboard-shelving-system-sesam-standard.html

КСХ-Хаджидимитров ЕООД София, кв.Враждебна, ул. 3-та, 4 тел.: 02/ 943 45 34 www.obkov.com /e-mail: office@obkov.com

SESAM MINI

Отличителни черти

* Два здрави метални рафта и две куки за кофи или кърпи за почистване
* Идеалното място за съхранение на почистващо оборудване и аксесоари за почистване на обувки
* Може да се използва и за съхранение на хранителни стоки и подправки
* Може да се инсталира във висок или нисък шкаф, на вътрешната стена или отвътре на вратата
* Отлично допълнение към **Sesam Standart** за шкафа с почистващо оборудване
* Лесен монтаж - само с 4 винта
* Можете да местите рафтовете и куките навсякъде, за да отговарят на вашите предпочитания
* Рафтовете са затворени отдолу, което спира падането на малки предмети и течовете от бутилките

Технически параметри

B= Габаритна ширина	450 mm	**B= Габаритна ширина**	200 mm
T= Вътрешна дълбочина	200 mm	**T= Вътрешна дълбочина**	330 mm
H= Вътрешна височина	434 mm	**H= Вътрешна височина**	434 mm

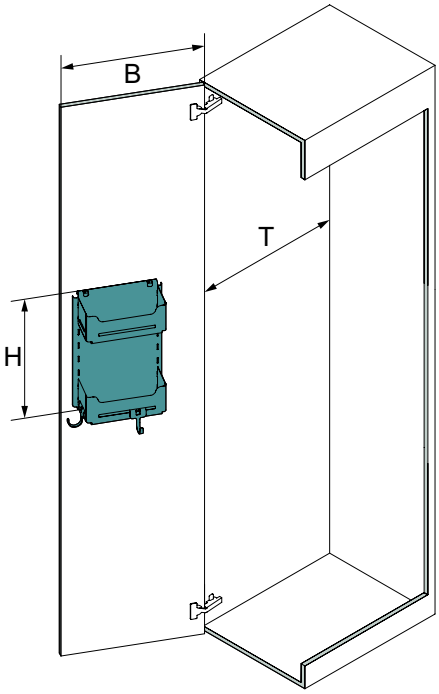

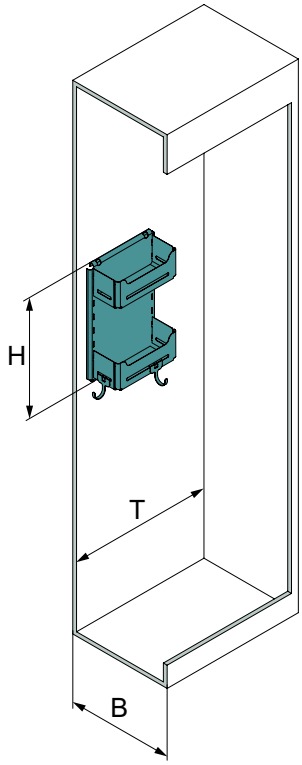

Sesam Mini

Многофункционална система от рафтове

- Идеалното място за съхранение на малки прибори, благодарение на високите затворени тави
- Може да се монтира отляво или отдясно в шкафа
- Модулна система, рафтовете се регулират по височина

Комплекта включва:

1 система за поставяне на рафтове

2 рафта

2 закачалки

Модул	Покритие	Ширина	Дълбочина	Височина	Код	Цена
200/450	антрацит	121	278	434	525-600.0380.43	149,00

За повече информация:

https://peka.com/shop/en/housekeeping/sesam-mini/multi-purpose-shelf-sesam-mini.html

КСХ-Хаджидимитров ЕООД София, кв.Враждебна, ул. 3-та, 4 тел.: 02/ 943 45 34 www.obkov.com /e-mail: office@obkov.com

Tablo Libell

Допълнителен рафт Libell

Рафтовете са просто монтирани на вътрешната страна на вратата, осигуряваща удобно място за съхранение и бърз достъп до малки предмети.
Монтира се на лесно, само с два винта

Модул	Покритие	Ширина	Дълбочина	Височина	Код	Цена
600	антрацит	388	161	58	525-600.0426.43	81,00

За повече информация:
https://peka.com/shop/en/housekeeping/tablo-libell/hang-storage-component-tablo-libell.html

Hook rail Libell

Закачалки Libell

Тази класическа метална шина с шест закачалки има широко приложение в целия дом.
* С шест фиксирани закачалки
Монтира се на стената или вратата.

	Покритие	Ширина	Дълбочина	Височина	Код	Цена
	антрацит	44	360	54	525-600.0361.43	11,00

За повече информация:
https://peka.com/shop/en/housekeeping/hook-rail/wall-mounted-hook-rail-libell.html

Broom holder Libell

Държач за метла Libell

Този удобен държач за метла е чудесен за съхранение на всякакъв вид метла или четка.
В комплекта са и 2 броя куки/закачалки.
Монтира се на стената.

	Покритие	Ширина	Дълбочина	Височина	Код	Цена
	антрацит	75	330	85	525-600.0360.43	27,00

За повече информация:
https://peka.com/shop/en/housekeeping/broom-holder/broom-holder-libell.html

KSH Hadzhidimitrov

peka Switzerland

КСХ-Хаджидимитров ЕООД София, кв.Враждебна, ул. 3-та, 4 тел.: 02/ 943 45 34 www.obkov.com /e-mail: office@obkov.com

Pesolo

Изтеглящ се рафт с частично изтегляне
- Може да се монтира отляво или отдясно в шкафа
- Включва 2 тави, 10 закачалки и 2 дистанционера (15 мм)
- Дистанционерите позволяват монтаж на рафта от страната на пантите

	Покритие	Ширина	Дълбочина	Височина	Код	Цена
	антрацит	108	465	115	525-600.0354.43	142,00

За повече информация:
https://peka.com/shop/en/dressing/pesolo/pull-out-shelf-pesolo.html?&&artfilter=600.0354.43

Stepolo 1

* Практична стълба за по-голяма безопасност в дома
• Здрава, с елегантен дизайн, базиран на анодизиран алуминий

* Предлага се със скоби, позволяващи да се съхранява сгъната под работния плот или рафт (Stepolo 1)

Технически параметри

LB= Габаритна ширина	433 mm
LT= Вътрешна дълбочина	495 mm
LH= Вътрешна височина	39 mm

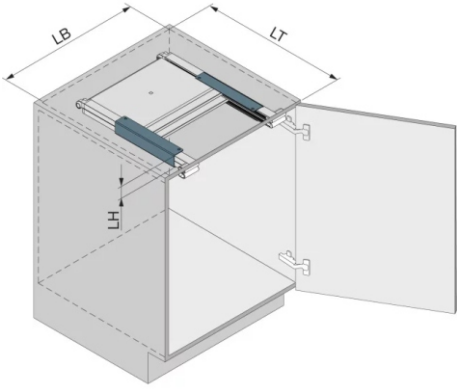

Stepolo 1
С едно стъпало, включва скоби за монтаж под рафт
- Може да се монтира под рафт
Височина на стъпалото: 240 мм
Товароносимост: 150 kг
Материал: анодизиран алуминий

	Покритие	Ширина	Дълбочина	Височина	Код	Цена
	черен алуминий	418	37	490	525-600.0339.37	279,00

За повече информация:
https://peka.com/shop/en/housekeeping/stepolo/one-step-stepladder-stepolo.html

КСХ-Хаджидимитров ЕООД София, кв.Враждебна, ул. 3-та, 4 тел.: 02/ 943 45 34 www.obkov.com /e-mail: office@obkov.com

Stepolo 2

Технически параметри

LB= Габаритна ширина	420 mm
LT= Вътрешна дълбочина	80 mm
LH= Вътрешна височина	810 mm

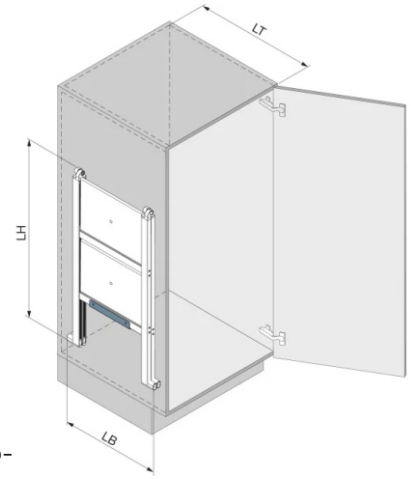

* Практична стълба за по-голяма безопасност в дома
• Здрава, с елегантен дизайн, базиран на анодизиран алуминий

* Може да се сгъва и да става плоска
• Предлага се с една или две стъпала
• Включва скоба за монтаж на стена (Stepolo 2)

Stepolo 2
С две стъпала, включва скоба за монтаж към стена

Височина на 1-вото стъпала: 249 мм
Височина на 2-то стъпало: 498 мм
Товароносимост: 150 кг
Материал: анодизиран алуминий

	Покритие	Ширина	Дълбочина	Височина	Код	Цена
	черен алуминий	418	37	768	525-600.0340.37	403,50

За повече информация:
https://peka.com/shop/en/housekeeping/stepolo/two-step-stepladder-stepolo.html